BT30 *Automatic Tool Changer (ATC series)*

001 シリーズ

立形用自動工具交換装置

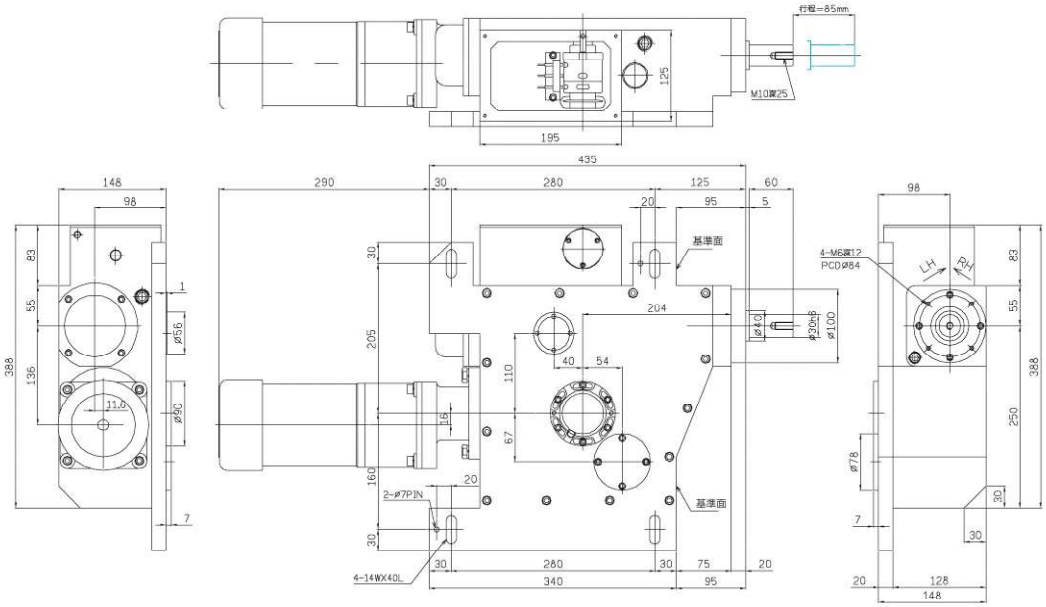

工具交換時間 TOOL CHANGE TIME	工具引抜量 STROKE OF ARM LIFTING	最大質量 MAX LOAD	精度 ACCURACY	モータ動力 POWER OF MOTOR	製品質量 MACHINE WEIGHT
50Hz=0.99sec (4kg×2) 50Hz=0.99sec (4kg/side) 60Hz=0.84sec (4kg×2) 60Hz=0.84sec (4kg/side)	85mm	4.5kg×2 4.5kg/single side (工具交換時間により変わる According to tool changing time)	割出精度 60" Index Accuracy 再現精度 10" Repeatability ストローク端精度 0.1mm Stroke Accuracy	0.25kw	90kg

50Hz=0.99sec(4kg×2)

BT40 *Automatic Tool Changer (ATC series)*

002 シリーズ

立形用自動工具交換装置

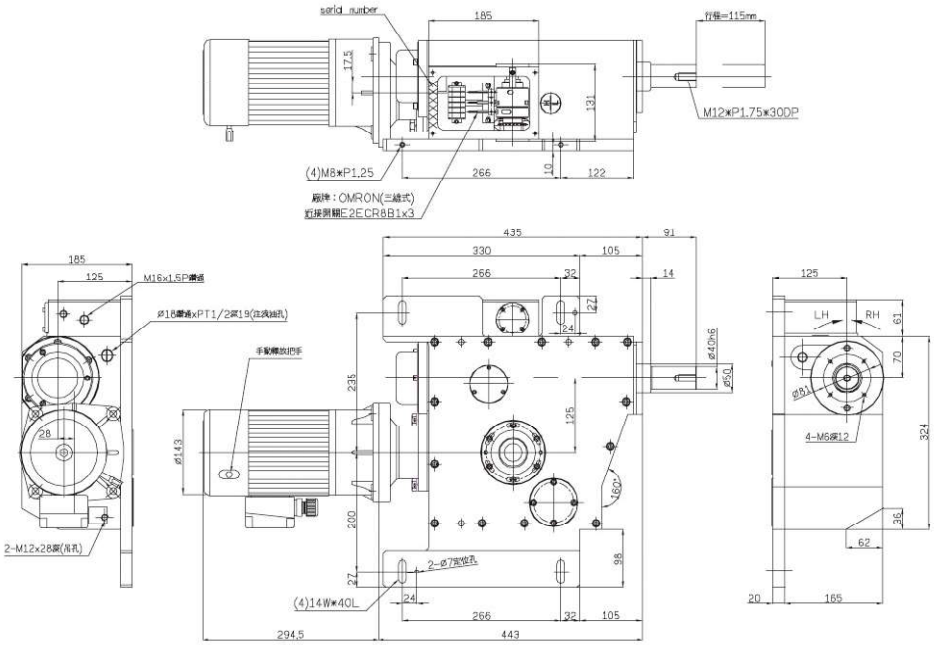

工具交換時間 TOOL CHANGE TIME	工具引抜量 STROKE OF ARM LIFTING	最大質量 MAX LOAD	精度 ACCURACY	モータ動力 POWER OF MOTOR	製品質量 MACHINE WEIGHT
50Hz=1.55sec (8kg×2) 50Hz=1.55sec (8kg/side) 60Hz=1.31sec (8kg×2) 60Hz=1.31sec (8kg/side)	115mm	8kg×2 8kg/single side (工具交換時間により変わる According to tool changing time)	割出精度 60" Index Accuracy 再現精度 10" Repeatability ストローク端精度 0.1mm Stroke Accuracy	0.56kw	115kg

歐權科技

BT50 003 シリーズ

Automatic Tool Changer (ATC series)

立形用自動工具交換装置

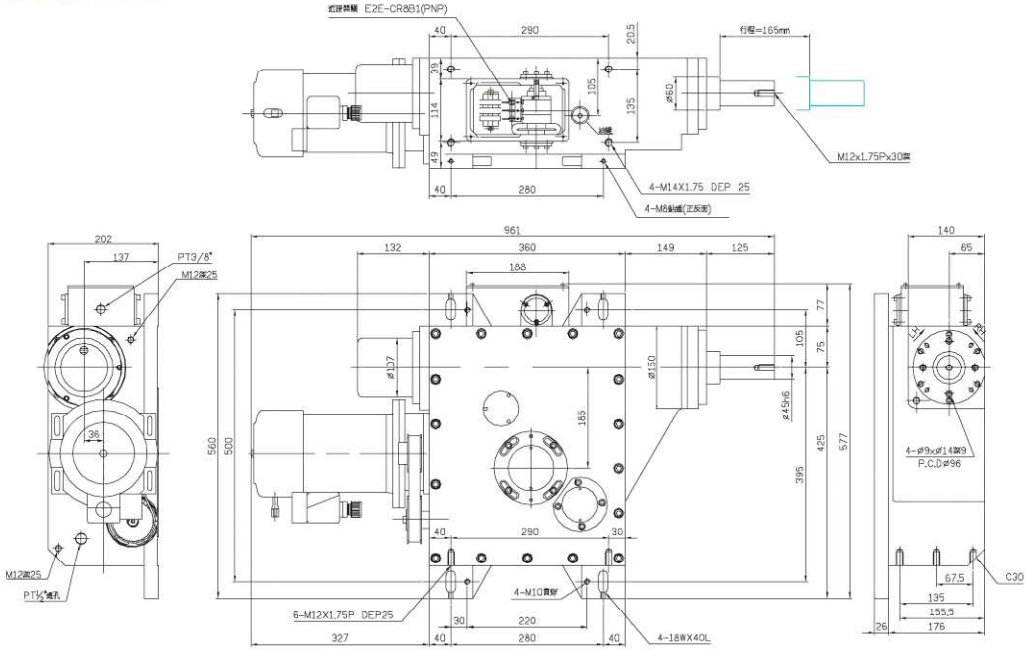

工具交換時間 TOOL CHANGE TIME	工具引抜量 STROKE OF ARM LIFTING	最大質量 MAX LOAD	精度 ACCURACY	モータ動力 POWER OF MOTOR	製品質量 MACHINE WEIGHT
50Hz=2.91sec (17kg×2) 50Hz=2.91sec (17kg/side) 60Hz=2.45sec (17kg×2) 60Hz=2.45sec (17kg/side)	165mm	20kg×2 20kg/single side (工具交換時間により変わる According to tool changing time)	割出精度60" Index Accuracy 再現精度10" Repeatability ストローク端精度0.1mm Stroke Accuracy	1.1kw	200kg

BT40 042 シリーズ

Automatic Tool Changer (ATC series)

横形用自動工具交換装置

HORIZONTAL *SERIES*

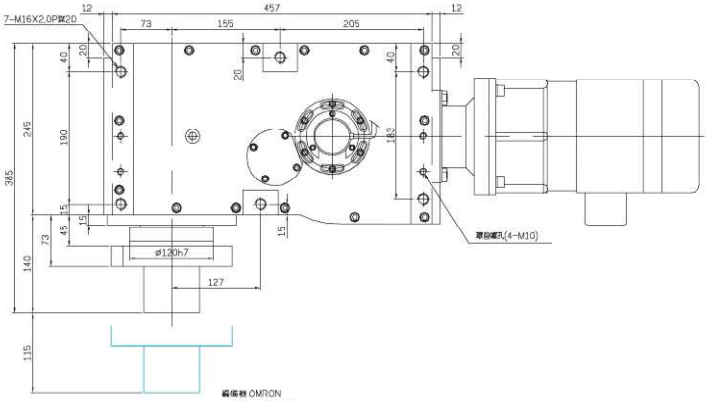

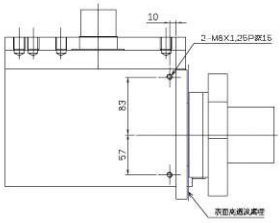

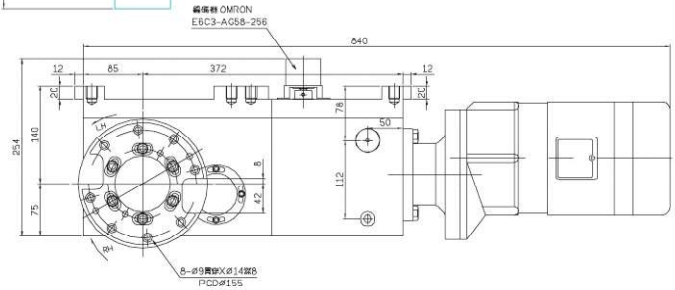

工具交換時間 TOOL CHANGE TIME	工具引抜量 STROKE OF ARM LIFTING	最大質量 MAX LOAD	精度 ACCURACY	モータ動力 POWER OF MOTOR	製品質量 MACHINE WEIGHT
50Hz=1.98sec (7kg×2) 50Hz=1.98sec (7kg/side) 60Hz=1.61sec (7kg×2) 60Hz=1.61sec (7kg/side)	115mm	8kg×2 8kg/single side (工具交換時間により変わる According to tool changing time)	割出精度60" Index Accuracy 再現精度10" Repeatability ストローク端精度0.1mm Stroke Accuracy	1.1kw	160kg

Auto Cam®

BT50
044 シリーズ

Automatic Tool Changer (ATC series)

横形用自動工具交換装置

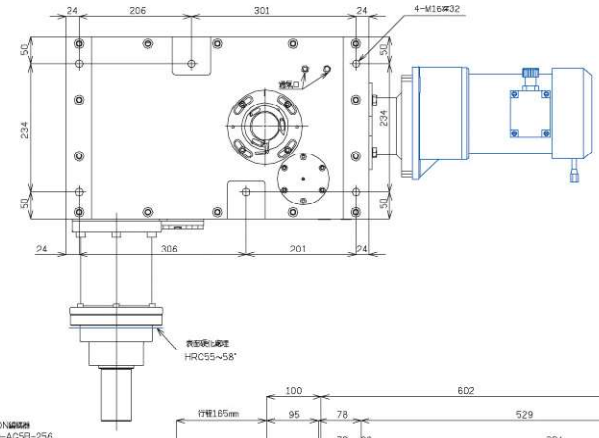

HORIZONTAL *SERIES*

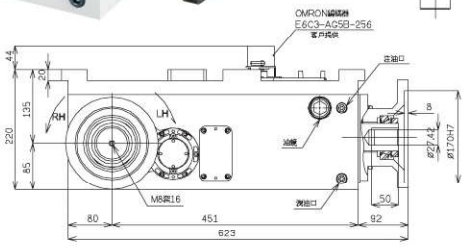

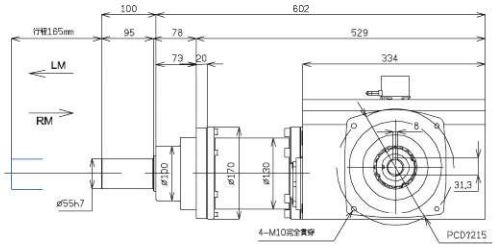

TECHNOLOGY
HIGH PRECISION
HIGH QUALITY

工具交換時間 TOOL CHANGE TIME	工具引抜量 STROKE OF ARM LIFTING	最大質量 MAX LOAD	精度 ACCURACY	モータ動力 POWER OF MOTOR	製品質量 MACHINE WEIGHT
50Hz=3.4sec (15kg×2) 50Hz=3.4sec (15kg/side) 60Hz=2.9sec (15kg×2) 60Hz=2.9sec (15kg/side)	165mm	20kg×2 20kg/single side (工具交換時間により変わる According to tool changing time)	割出精度60" Index Accuracy 再現精度10" Repeatability ストローク端精度0.1mm Stroke Accuracy	1.5kw	90kg

BT40
042 縦置きシリーズ

Automatic Tool Changer (ATC series)

横形用自動工具交換装置

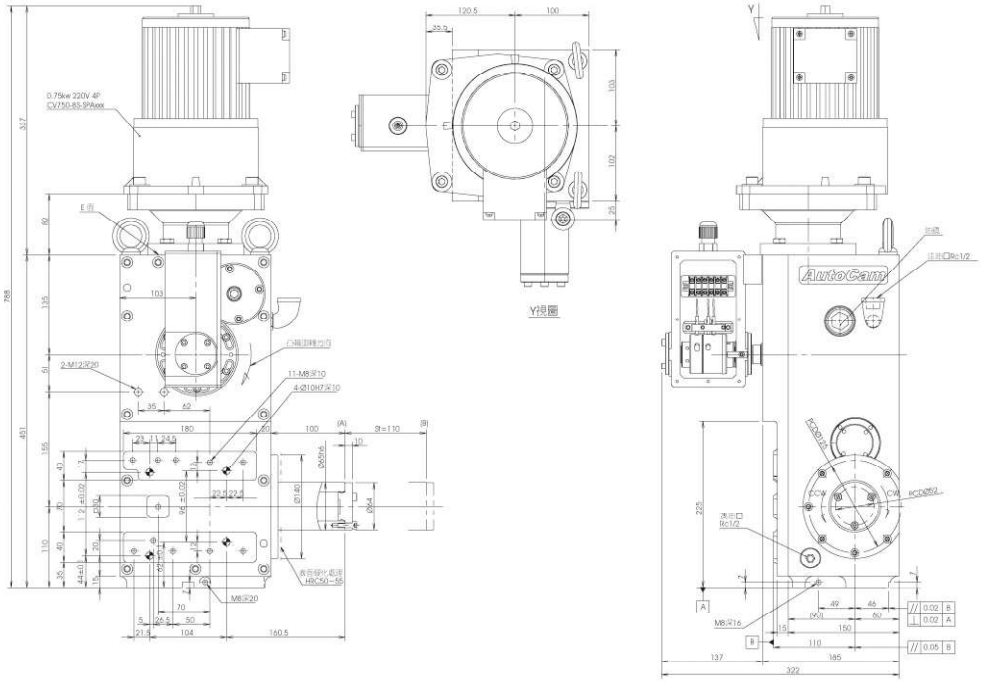

工具交換時間 TOOL CHANGE TIME	工具引抜量 STROKE OF ARM LIFTING	最大質量 MAX LOAD	精度 ACCURACY	モータ動力 POWER OF MOTOR	製品質量 MACHINE WEIGHT
60Hz=1.15sec(7kg×2) 60Hz=1.15sec(7kg/side)	115mm	8kg×2 8kg/single side (工具交換時間により変わる) (According to tool changing time)	割出精度60" Index Accuracy 再現精度10" Repeatability ストローク端精度0.1mm Stroke Accuracy	0.75kw	100kg

BT40 *Automatic Tool Changer (ATC series)*

002 横置きシリーズ | 横形用自動工具交換装置

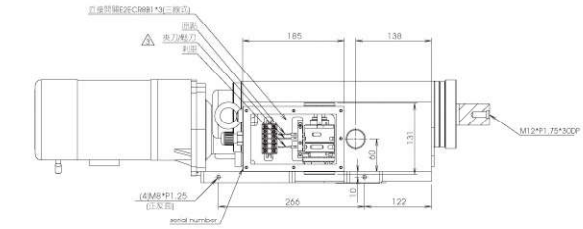

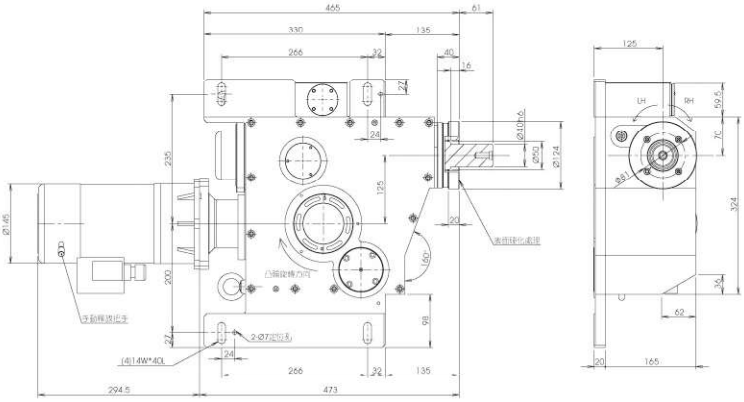

工具交換時間 TOOL CHANGE TIME	工具引抜量 STROKE OF ARM LIFTING	最大質量 MAX LOAD	精度 ACCURACY	モータ動力 POWER OF MOTOR	製品質量 MACHINE WEIGHT
50Hz=1.55sec (8kg×2) 50Hz=1.55sec (8kg/side) 60Hz=1.31sec (8kg×2) 60Hz=1.31sec (8kg/side)	115mm	8kg×2 8kg/single side (工具交換時間により変わる According to tool changing time)	割出精度 60" Index Accuracy 再現精度 10" Repeatability ストローク端精度 0.1mm Stroke Accuracy	0.56kw	115kg

BT50 *Automatic Tool Changer (ATC series)*

003 横置きシリーズ | 横形用自動工具交換装置

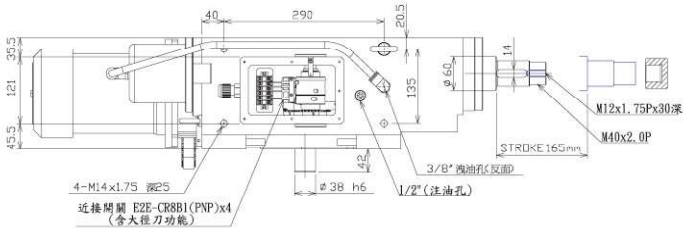

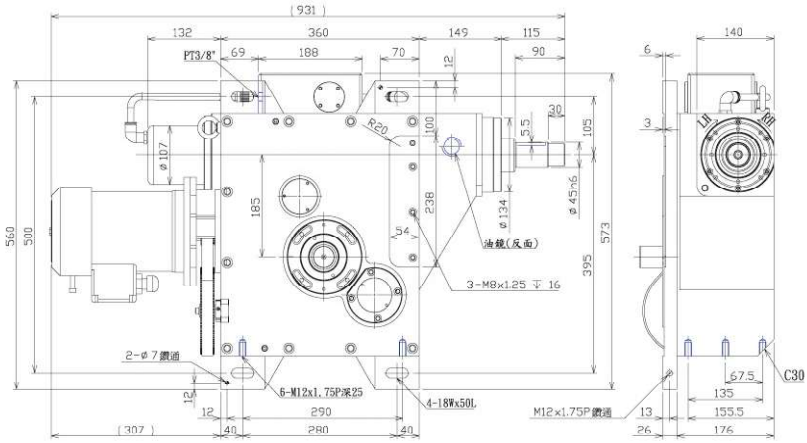

工具交換時間 TOOL CHANGE TIME	工具引抜量 STROKE OF ARM LIFTING	最大質量 MAX LOAD	精度 ACCURACY	モータ動力 POWER OF MOTOR	製品質量 MACHINE WEIGHT
50Hz=2.91sec (17kg×2) 50Hz=2.91sec (17kg/side) 60Hz=2.45sec (17kg×2) 60Hz=2.45sec (17kg/side)	165mm	20kg×2 20kg/single side (工具交換時間により変わる According to tool changing time)	割出精度 60" Index Accuracy 再現精度 10" Repeatability ストローク端精度 0.1mm Stroke Accuracy	1.1kw	200kg

Auto Cam®